MANUAL DE INSTRUCTIUNI

INCALZITOR TERASA

Model: ST-U

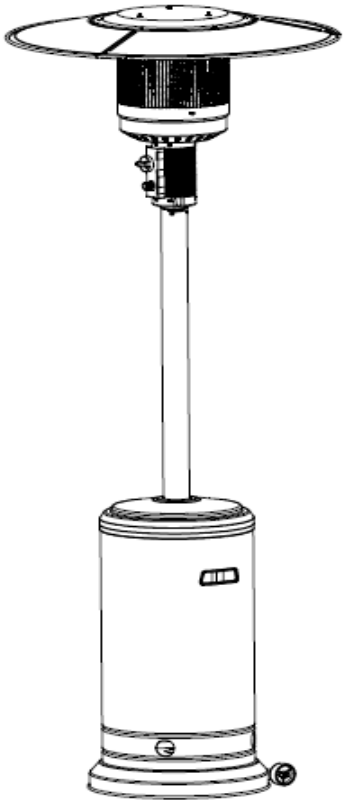

CE 2575-21

NUMAI PENTRU UTILIZARE IN EXTERIOR.
FOLOSITI NUMAI PROPAN, BUTAN SAU AMESTECUL ACESTORA.
CITITI INSTRUCTIUNILE INAINTE DE A UTILIZA ACEST APARAT.

ATENTIE!

• CITITI INSTRUCTIUNILE ÎNAINTE DE UTILIZARE.
• Acest aparat trebuie instalat in conformitate cu reglementarile in vigoare.
• Acest aparat necesita instalarea de catre o persoana competenta.
• Pentru utilizare in aer liber sau intr-o zona foarte bine ventilata.
• Acest aparat nu trebuie utilizat pentru încalzirea spatiilor casnice.
• Acest aparat trebuie utilizat numai pentru încalzirea spatiilor si nu a altor obiecte.
• Acest aparat nu trebuie utilizat in subsoluri sau sub nivelul solului.
• Acest aparat nu are un dispozitiv de detectare a atmosferei. Acesta trebuie utilizat doar pentru încalzirea cladirilor utilizate pentru cresterea animalelor sau numai pentru utilizare in exterior.
• Acest aparat necesită furtun și regulator aprobat care sunt mentionate in CERINTELE DE GAZ din manual.
• Nu asezati obiecte pe sau impotriva acestui aparat.
• Nu depozitati substante chimice sau materiale inflamabile sau aerosoli pulverizati langa acest aparat.
• Nu folositi acest aparat intr-o atmosfera exploziva, cum ar fi in zonele in care sunt depozitate benzina sau alte lichide sau vapori inflamabili.

ATENTIE!

• Inchideti supapa de gaz imediat daca este detectat miros de gaz.
• Stingeti orice flacara deschisa.
• Daca mirosul continua, contactati imediat furnizorul de gaz.

ATENTIE

Utilizatorul isi asuma toate riscurile legate de asamblarea si functionarea incalzitorului de gaz. Nerespectarea avertismentelor si instructiunilor din acest manual poate duce la vatamari corporale grave, moarte sau daune materiale. Daca utilizatorul nu poate citi sau intelege pe deplin manualul de instructiuni, va rugam sa contactati distribuitorul. Furnizorul nu va fi responsabil pentru neglijenta utilizatorului.

In caz de vant puternic, trebuie luate masuri de precautie impotriva inclinarii aparatului.
Nu conectati butelia de gaz la aparat fara regulator.
Folositi numai tipul de gaz si tipul de butelie specificat in aceste instructiuni.

PRECAUTII

CITITI CU ATENTIE URMATOARELE RECOMANDARI DE SIGURANTA INAINTE DE UTILIZARE.

• Acest incalzitor de terasa este destinat exclusiv utilizarii in exterior (vezi reprezentarile schematice atasate ale zonelor exterioare).
• Acest incalzitor exterior nu este destinat instalarii pe vehicule de agrement si / sau barci.
• Nu folositi incalzitorul pentru incalzirea spatiilor casnice.
• Nu folositi incalzitorul la subsol sau sub nivelul solului.
• Incalzitorul de gaz fara dispozitiv de detectare atmosferica trebuie utilizat numai pentru incalzirea cladirilor utilizate pentru cresterea animalelor sau pentru utilizare in exterior.
• Instalatia trebuie sa respecte reglementarile de stat corespunzatoare.
• Instalarea si repararea trebuie efectuate de catre o persoana calificata.
• Instalarea, reglarea, modificarea necorespunzatoare pot cauza vatamari corporale sau daune materiale.
• Nu incercati sa modificati produsul in nici un fel.
• Nu inlocuiti niciodata regulatorul cu alt regulator decat cel recomandat de producator.
• Indepartati protectia de tranzit inainte de utilizare.
• Nu depozitati si nu utilizati benzina sau alte vapori sau lichide inflamabile in preajma produsului.
• Pentru toate racordurile filetate de gaz trebuie utilizata banda pentru a preveni scurgerile.
• Intregul sistem de gaz, furtun, regulator, pilot sau arzator ar trebui sa fie controlat de scurgeri sau deteriorari inainte de utilizare si cel puțin anual de catre o persoană calificata.
• Toate testele de scurgere trebuie facute cu o solutie de apa cu sapun. Nu folositi niciodata o flacara deschisa pentru a verifica scurgerile.
• Nu utilizati incalzitorul pana cand nu au fost testate toate conexiunile.
• Opriti imediat supapa de gaz daca este detectat miros de gaz.
• Nu transportati incalzitorul in timp ce functioneaza.
• Nu miscati incalzitorul dupa ce a fost oprit pana nu se raceste.
• Pastrati orificiul de ventilatie al carcasei buteliei liber.
• Nu vopsiti orificiul flacarii, panoul de control sau reflectorul superior al incalzitorului.
• Compartimentul de comanda, arzatorul si pasajele de circulatie pentru aer ale incalzitorului trebuie mentinute curate.
• Dupa cum este necesar, poate necesita curatarea frecventa.
• Butelia de gaz trebuie oprita atunci cand incalzitorul nu este utilizat.
• Verificati imediat incalzitorul daca apare oricare dintre urmatoarele:
- Incalzitorul nu atinge temperatura standard
- Arzatorul face zgomot in timpul utilizarii (un zgomot usor este normal cand arzatorul este stins).
- Mirosul de gaz impreuna cu flacara arzatorului extrem de galbena.

• Evitati inhalarea fumurilor emise la prima utilizare a incalzitorului. Vor aparea fum si miros din arderea uleiurilor utilizate la fabricare. Atat fumul, cat si mirosul vor disparea dupa aproximativ 30 de minute.

• Ansamblul furtunului trebuie sa fie amplasat in afara cailor in care oamenii pot sa se impiedice de el, in zona in care furtunul nu va fi supus la daune accidentale.
• Evitati rasucirea tuburilor flexibile si a furtunelor.
• Adultii si copiii trebuie sa stea departe de suprafetele cu temperatura ridicata ale incalzitorului pentru a evita arsurile sau aprinderea hainelor.
• Copiii trebuie supravegheati cu atentie atunci cand se afla in zona incalzitorului.
• Imbracamintea sau alte materiale inflamabile nu trebuie agatate de incalzitor sau asezate pe sau langa acesta.

LOCALIZAREA INCALZITORULUI

• Incalzitorul este sursa de caldura primara doar pentru utilizare in exterior (a se vedea reprezentarile schematice atasate ale zonelor exterioare). Nu-l utilizati in interior sau într-o zona inchisa. Asigurati-va intotdeauna ca exista o ventilatie adecvata a aerului.
• Nu folositi incalzitorul pentru incalzirea spatiilor casnice.
• Nu utilizati incalzitorul in subsoluri sau sub nivelul solului.
• Mentineti o distanta de 120 cm (47") de materialele combustibile sau minimum 45 cm (18") in partea superioara si 60 cm (24") in laterale.
• Incalzitorul trebuie sa fie amplasat pe un teren solid plan.
• Nu folositi niciodată incalzitorul intr-o atmosfera exploziva, cum ar fi in zonele in care sunt depozitate benzina sau alte lichide sau vapori inflamabili.
• Pentru a proteja incalzitorul de vant puternic, ancorati baza in siguranta la sol cu suruburi.

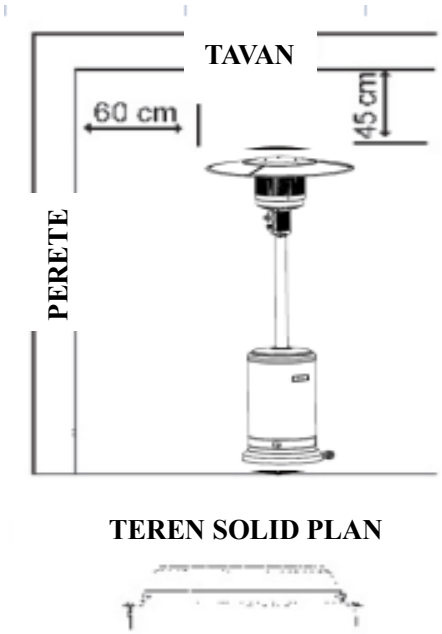

CERINTE PENTRU GAZ

• Utilizati numai propan, butan sau amestecul acestora.
• Incalzitorul este conceput pentru a fi utilizat cu o butelie de 10 kg. Dimensiunea maxima a buteliei adecvata pentru aparat este ¢ 30 cm (diametru) x 59 cm (inaltime). Dimensiunea interioara a suportului cu bare de sustinere este ¢ 32,5 cm (diametru) x 60cm (inaltime).
• Incalzitorul necesita un furtun de gaz aprobat, in lungime de 60 cm și un regulator.
• Presiunea maxima de admisie a regulatorului nu trebuie sa depaseasca 690kPa (100 PSI).
• Presiunea de iesire a regulatorului trebuie sa fie de 28 mbar (2,8 kPa sau 11 "W.C.) Pana la 50 mbar, in functie de tara.
• Ansamblul furtunului si regulatorului trebuie sa fie conform cu codurile standard locale.
• Instalatia trebuie sa fie conforma cu codurile locale sau, in absenta codurilor locale, cu standardul pentru depozitarea si manipularea gazelor lichide din petrol.

• O butelie de gaz cu supapa ruginita sau deteriorata poate fi periculoasa si ar trebui verificata de furnizorul dvs. de gaz. Nu folositi niciodata o butelie de gaz cu o conexiune de supapa deteriorata.
• Evitati rasucirea tuburilor flexibile si a furtunelor.
• Nu conectati niciodata o butelie de gaz nereglementata la incalzitor.
• Deconectati butelia de gaz cand incalzitorul nu este utilizat.

TEST DE SCURGERE

AVERTISMENT: Nu testati niciodata produsul in timp ce fumati.

Conexiunile de gaz de pe incalzitor sunt testate din fabrica inainte de livrare. Trebuie efectuata o verificare completa a etanseitatii la gaz la locul de instalare, din cauza unei eventuale manipulari gresite in timpul transportului, a unei presiuni excesive aplicate asupra incalzitorului. Incalzitorul trebuie verificat cu o butelie plina.

1. Asigurati-va ca supapa de control de siguranta este in pozitia OFF.
2. Faceti o solutie de apa cu sapun dintr-o parte de detergent lichid si o parte de apa. Solutia de apa cu sapun poate fi aplicata cu o sticla de pulverizare, perie sau carpa pe toate racordurile de gaz. Bulele de sapun vor aparea in caz de scurgeri.
3. Porniti alimentarea cu gaz.
4. In cazul unei scurgeri, opriti alimentarea cu gaz. Strangeti oricare accesoriu care curge, apoi porniti alimentarea cu gaz si verificati din nou.

Pentru siguranta instalarii si utilizarii buteliilor

Este interzisa utilizarea buteliei in alta pozitie decat cea verticala – butelia contine pe langa amestecul de gaz propan -butan si suspensii (mercaptan) care nu ar trebui sa patrunda in soba. Arderea suspensiilor va produce deteriorarea sobei si chiar incendii

Este interzisa incarcarea buteliilor cu amestecuri propan - butan la statiile de incarcare GPL .

Recipientele de gaz clasificate in functie de tipul de gaz folosit

REPREZENTARI ALE ZONELOR EXTERIOARE

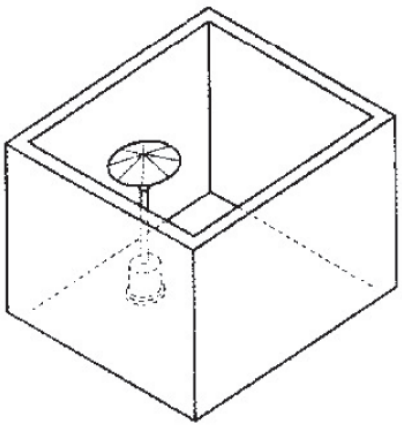

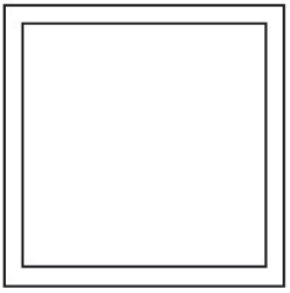

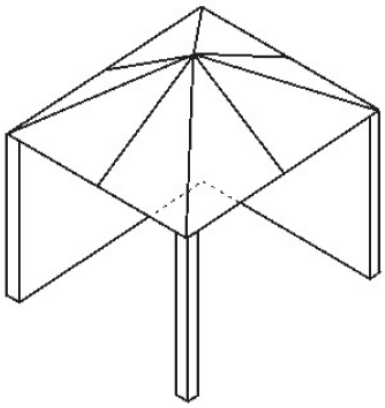

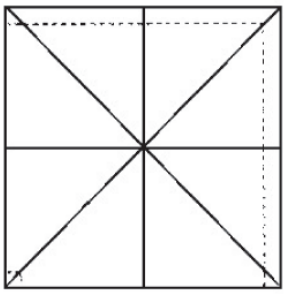

Ambele iesiri deschise

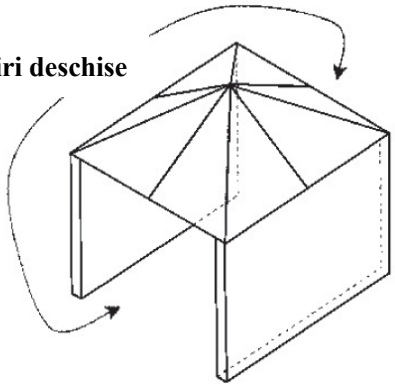

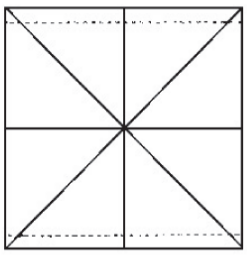

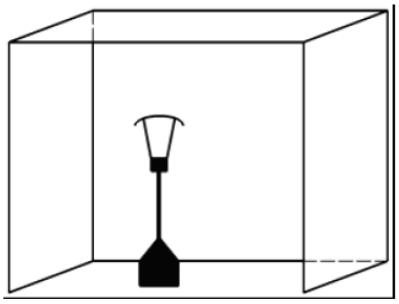

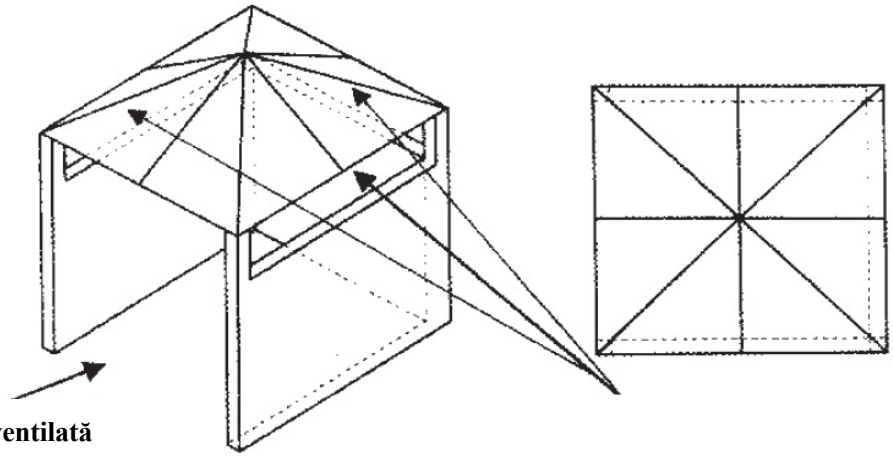

O zonă bine ventilată trebuie să aibă cel puțin 25% din suprafața deschisă.

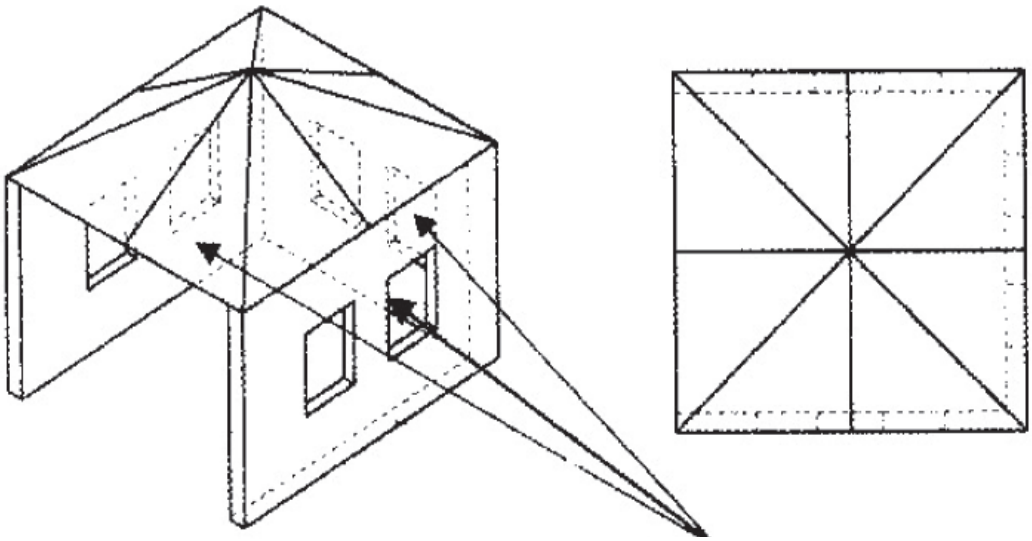

30% sau mai mult din totalul suprafetei de pereti ramasa trebuie sa ramana deschisa

PIESE SI SPECIFICATII

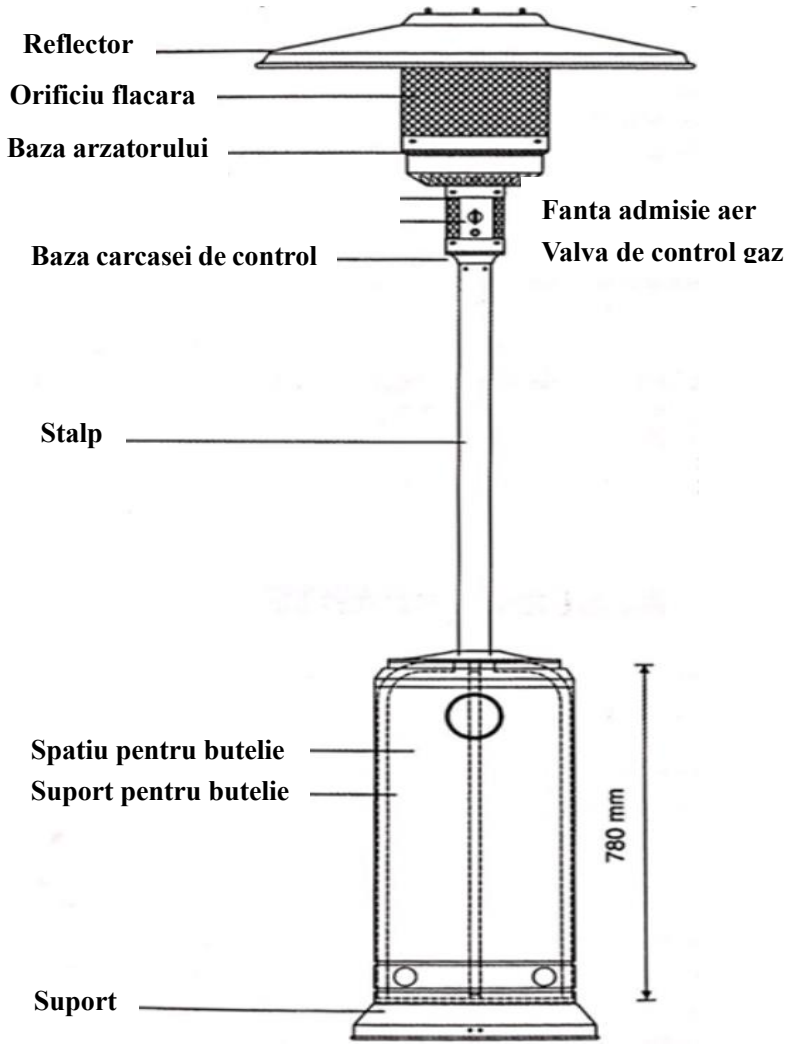

Constructie si caracteristici

• Incalzitor de terasa / gradina transportabil cu adapost pentru rezervoare
• Paravan cu flacara din otel inoxidabil
• Emisia de caldura de la reflector
• Buton de comanda variabil cu aprindere electrica
• Comutatorul de inclinare opreste automat incalzitorul atunci cand aparatul este doborat accidental

A. Specificatii

• Numai pentru utilizare in exterior
• Utilizeaza numai propan, butan sau amestecul acestora
• Putere nominala de caldura: 13 kW
• Aprobat CE

Importator	SINDECO DEVELOPMENT S.R.L. Calea Plevnei, Nr 139, sector 6, Bucuresti, Romania, Tel. 0733194919, E-mail office@sindeco.ro			CE 2575-21 PIN:2575DM30154
Produs	Incalzitor terasa			
Model	ST-U			
Nr. lot	230513			
Categorie	I3+(28-30/27)	I3B/P(30)	I3B/P(37)	I3B/P(50)
Codul tarii	BE, CH, CY, CZ, ES, FR, GB, GR, IE, IT, LT, LU, LV PT, SK, SI	AL, CY, DK, EE, FR, GB, HU, IT, LT, NL, NO, SE, SI, SK, RO, HR, TR, BG, IS, LU, MT, FI	PL	AT, DE, CH, SK
Tipul și presiunea gazului	G30/G31 la 28-30 mbar / 37 mbar	G30/G31 la 30 mbar	G30/G31 la 37 mbar	G30/G31 la 50 mbar
Dimensiune injector	2.0 mm	2.0 mm	1.83 mm	1.61 mm
Putere nominală de căldură	13 kW (946g/h)			
Producator (simbol)	Aaron®			

NUMAI PENTRU UTILIZARE ÎN EXTERIOR

Închideți supapa buteliei de gaz sau a regulatorului după utilizare.

Utilizarea acestui aparat în spații închise poate fi periculoasă și este INTERZISĂ.

Citiți instrucțiunile înainte de a utiliza acest aparat.

Aparatul trebuie instalat în conformitate cu instrucțiunile și reglementările locale.

Pentru utilizare în aer liber și în zone bine ventilate.

O zonă bine ventilată trebuie să aibă cel puțin 25% din suprafața deschisă.

Suprafața reprezinta suma suprafeței pereților.

PIESE DE ASAMBLARE

Instrumente necesare: • Cheie cu capat deschis 10 & 13 mm • Cheie de deschidere reglabila (2) 20 cm (8") lungime • Surubelnita cu lama medie • Banda pentru articulatii • Pulverizati cu solutia de sapun pentru testul de scurgere	**ATENTIE!** **Acest incalzitor necesita un regulator special (vezi CERINTELE DE GAZ sau consultati furnizorul dvs. de gaz).**

PROCEDURI DE ASAMBLARE

Va rugam sa rupeti plasticul albastru de protectie inainte de instalare!

Exista roti si piese de fixare la sol in interior. Puteti instala mai intai rotile si 3 seturi de piese de fixare a cuielor de baza pe baza inferioara cu suruburi; Apoi asamblati incalzitorul urmand pasii de mai jos:

PASUL 1

Trei suporturi ale carcasei rezervorului sunt fixate pe fiecare pozitie a bazei cu suruburi M8 * 15mm 3 buc.

PASUL 2

Stalpul si cele trei suporturi ale carcasei rezervorului sunt conectate cu suruburi 6buc M6 * 35mm si piulite directe de 6mm.

PASUL 3

Asezati carcasa rezervorului vertical asa cum se arata in imaginea 3.

PASUL 4

Capacul este imbinat impreuna cu suruburi si piulite 9 buc.

PASUL 5

Fixati arzatorul cu suruburi 3 buc.

PASUL 6

Asezati capacul pe arzator si prindeti-l cu piulite si garnituri M8 3 buc.

PASUL 7

Pozitionati arzatoarele si fixati-le impreuna cu suruburi M6 * 10mm 4 buc.

PASUL 8

Conectati regulatorul si furtunul la butelia de gaz, apoi instalarea este finalizata.

1

2

3

4

5

6

7
Intai conectati un capat al cablului la arzator

8

PORNIRE / OPRIRE

PORNIRE

1. Desurubati butonul de contact de pe arzator si introduceti o baterie de tip AAA, respectand polaritatea.
2. Asigurati-va ca butonul de control al aprinderii este rotit in poziția OFF. Conectati butelia de gaz si deschideti incet supapa buteliei de gaz rotind butonul in sens invers acelor de ceasornic.
3. Apasati si rotiti butonul de control in pozitia „pilot”; tineti apasat timp de 1 minut.
4. Apasati butonul de contact, in timp ce tineti apasat butonul de control in jos, pentru a genera o scanteie.
5. Verificati daca exista o flacara in arzator. Daca exista, rotiti butonul de comanda in pozitia „LOW”.
6. Pentru inaltimea maxima a flacarii si puterea de caldura, rotiti butonul de control in pozitia „HIGH”.

OPRIRE

1. Impingeti si rotiti butonul de control al contactului in sensul acelor de ceasornic in pozitia „OFF”.
2. Rotiti supapa buteliei de gaz pentru a inchide alimentarea cu gaz si deconectati butelia de gaz.

AVERTISMENT: Daca instructiunile de aprindere nu sunt respectate, poate aparea un incendiu sau o explozie care poate duce la deteriorarea bunurilor, vatamari corporale sau deces.

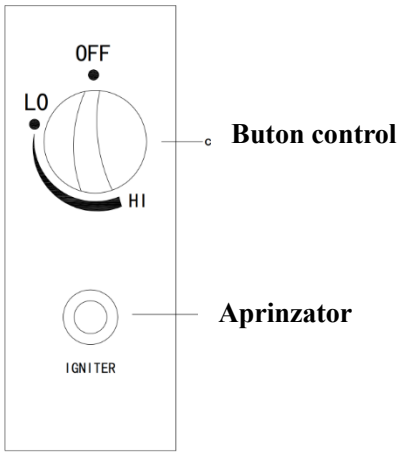

ATENTIE:

Inainte de utilizare, intregul sistem de gaz, furtunul, regulatorul, pilotul sau arzatorul ar trebui sa fie verificate de scurgeri.

1. Verificati ansamblul furtunului de semne de abraziune extrema, taieturi sau uzuri. Zonele suspectate ar trebui sa fie testate de scurgeri. Daca furtunul prezinta scurgeri, acesta trebuie inlocuit cu unul nou care sa corespunda codurilor standard locale.
2. Evitati rasucirea tuburilor flexibile si a furtunelor.
3. Asigurati-va ca orificiul de ventilatie al carcasei buteliei, compartimentul de comandă, arzătorul si pasajele circulatie a aerului ale incalzitorului nu sunt obstructurate de vreun obiect. Daca se gasesc resturi, paianjeni sau cuiburi de insecte, curatati gaurile cu un curatator pentru tevi sau cu aer comprimat.

4. Pastrati intotdeauna la dispozitie un extinctor chimic.
5. Pentru siguranta, permiteti o perioada de oprire completa de 5 minute inainte de a reaprinde un încalzitor.

AVERTISMENT:

Nu miscati incalzitorul si nu-l acoperiti cu capacul de protectie dupa ce a fost oprit pana cand temperatura nu a scazut.

ÎNLOCUIREA BUTELIEI DE GAZ

1. Inchideti supapa buteliei de gaz.
2. Deconectati regulatorul de la butelie urmand instructiunile furnizate impreuna cu regulatorul dvs.
3. Inlocuiti butelia.
4. In absenta oricarei flacari, scoateti dopul sau capacul de etansare de la supapa buteliei.
5. Verificati prezenta si starea garniturii inainte de a conecta regulatorul.
6. Efectuati testul de scurgere folosind solutie de apa cu sapun.

ATENTIE:

1. Schimbarea buteliei trebuie efectuata intr-o atmosfera fara flacara.
2. Asigurati-va ca toate robinetele de pe incalzitor sunt in pozitie inchisa.

DEPOZITARE

• Inchideti intotdeauna supapa buteliei de gaz dupa utilizare sau in cazul unei perturbari.
• Scoateti regulatorul de presiune si accesoriul furtunului daca incalzitorul nu este utilizat o perioada de timp.
• Butelia trebuie depozitata in aer liber, intr-o zona bine ventilata, ferita de prezenta copiilor.
• Depozitarea incalzitorului in interior este permisa numai daca butelia este deconectata si indepartata de incalzitor.
• Verificati etanseitatea robinetului de gaz. Daca observati o deteriorare, nu folositi incalzitorul pana nu schimbati piesa deteriorata.
• Nu depozitati niciodata buteliile de gaz intr-un subteran sau in locuri fara aerisire adecvata.

CURATARE SI INGRIJIRE

• Ștergeti suprafetele murdare cu o carpa moale, umeda si apa cu sapun. Nu curatati incalzitorul cu detergenti combustibili sau corozivi.
• Indepartati resturile, paianjenii si cuiburile de insecte de la deschiderea ventilatie a carcasei buteliei, a compartimentului de control, a arzatorului si a pasajelor de circulatie a aerului ale incalzitorului cu un agent de curatare pentru conducte grele sau aer comprimat pentru a mentine aparatul curat si sigur pentru utilizare. Nu stergeti niciodata cu scobitori sau alt articol care se poate rupe si poate bloca caile.
• Daca apar depozite de carbon, indepartati elementele si curatati-le cu apa cu sapun. Nu vopsiti elementele incalzitorului.

• Acoperiti incalzitorul cu capacul de protectie furnizat atunci cand incalzitorul nu este utilizat. Așteptati pana cand incalzitorul este rece inainte de a acoperi.
• Intr-un mediu cu aer sarat, cum ar fi langa un ocean, coroziunea apare mai repede decat in mod normal. Verificati frecvent zonele corodate si reparati-le imediat.

ATENTIE:
1. Nu efectuati intretinerea dupa ce incalzitorul a fost oprit pana cand acesta nu s-a racit.
2. Nu expuneti pilotul, controlerele si piesele de sub arzator la apa. Nu utilizati incalzitorul daca oricare dintre aceste parti este expusa la apa pana cand aparatul nu este inspectat sau reparat de catre o persoana calificata.

SIGURANTA

• Echipati-va casa cu cel putin un detector de fum pe fiecare etaj.
• Pastrati cel putin un stingator de tip ABC, cu pulbere uscata, in permanenta la domiciliu.
• Pastrati zonele din jurul surselor de caldura libere de hartie si gunoi.
• Depozitati vopselele, solventii si lichidele inflamabile departe de toate sursele de caldura si aprindere.
• Elaborati un plan de evacuare in caz de incendiu. Asigurati-va ca fiecare persoana intelege planul si este capabila sa-l execute in caz de urgenta.
• In cazul in care imbracamintea dvs. ia foc, nu fugiti. Coborati imediat si rotiti-va pentru a stinge flacarile.

PRIMUL AJUTOR IN CAZ DE ARSURĂ

OCHI
Solicitati asistenta medicala IMEDIAT. Nu puneti unguente sau lichide în ochi.
ALTE PARTI ALE CORPULUI
• Consultati un medic daca arsura nu se vindeca in 24 de ore sau arsura este mai mare decat dimensiunea unei palme.
• Daca este grav, chemati imediat o ambulanta sau un medic.
• Daca este posibil, treceti zona afectata pe sub apa rece, nu cu gheata sau direct gheata, timp de 10-15 minute daca pielea este intacta.
• Taiati si ridicati usor orice imbracaminte care acopera zona arsa, fara a trage haine peste arsuri.
• Lasati la loc orice imbracaminte care este lipita de arsuri. Nu puneti creme sau grasimi pe zona arsa.
• Daca mainile sau incheieturile accidentatului au fost arse, indepartati bijuteriile, daca este posibil, fara a provoca, rani suplimentare (inele, ceasuri si asa mai departe) si puneti-le in buzunare. Acest lucru previne necesitatea taierii bijuteriilor, deoarece umflarea apare de obicei ca urmare a unei arsuri.
• Nu spargeti nicio basica. Acoperiti arsura cu un pansament usor de tifon.
• Daca apar basici aplicati un unguent ușor cu antibiotice.

PROBLEME SI SOLUTII

PROBLEMA	CAUZE	SOLUTIE
Incalzitorul nu se aprinde	Supapa buteliei poate fi inchisa	Deschideti supapa
	Butelia a ramas fara gaz	Alimentati butelia
	Injectorul este blocat	Curatati sau inlocuiti injectorul
	Aer prezent in sistemul de alimentare	Scoateti aerul din conducte apasand butonul de control pana cand mirositi gaz.
Incalzitorul nu ramane aprins	Pierde conexiunea	Verificati toate fitingurile
	Presiune a gazului scazuta	Inlocuiți butelia cu una noua
	Lipsa presiunii combustibilului	Pastrati butonul apasat timp de 10-20 de secunde pentru mai mult timp dupa aprinderea flacarii. Butelie aproape gola. Completati butelia cu gaz.
Arzatorul nu se aprinde	Resturi in jurul arzatorului	Curatati zona murdara
	Pierderea conexiunii	Strangeti conexiunile
	Termocupla defectuasa	Inlocuiti termocupla
	Scurgeri de gaz	Verificati conexiunile
	Presiune scazuta	Butelie aproape goala. Alimentati butelia
	Deschidere blocata	Curatati zona
	Butonul de control nu este in pozitia ON	Treceti butonul in pozitia ON
	Nu este situat intr-o pozitie corecta	Asezati incalzitorul intr-o pozitie corecta
Flacara este scazuta	Verificati daca furtunul este blocat sau rasucit	Indreptati furtunul și efectuati un test pentru a verifica daca exista scurgeri.
Flacara arzatorului se stinge imediat dupa aprindere	Blocaj in arzatorul injectorului	Curatati sau inlocuiti arzatorul injectorului
	Presiune scazuta	Lasați flacara pilot sa ramana aprinsa timp de 10 minute inainte de a seta butonul variabil la LO.
Emitatorul lumineaza inegal	Blocaj in arzatorul injectorului	Curatati sau inlocuiti arzatorul injectorului
	Baza nu se afla pe o suprafata plana	Asezati incalzitorul pe o suprafata plana.
	Presiune scazuta	Inlocuiti butelia cu una noua
Fum gros si negru	Blocaj in arzatorul	Opriti incalzitorul si lasati-l sa se raceasca. Indepartati blocajul si curatati arzatorul in interior si in exterior.